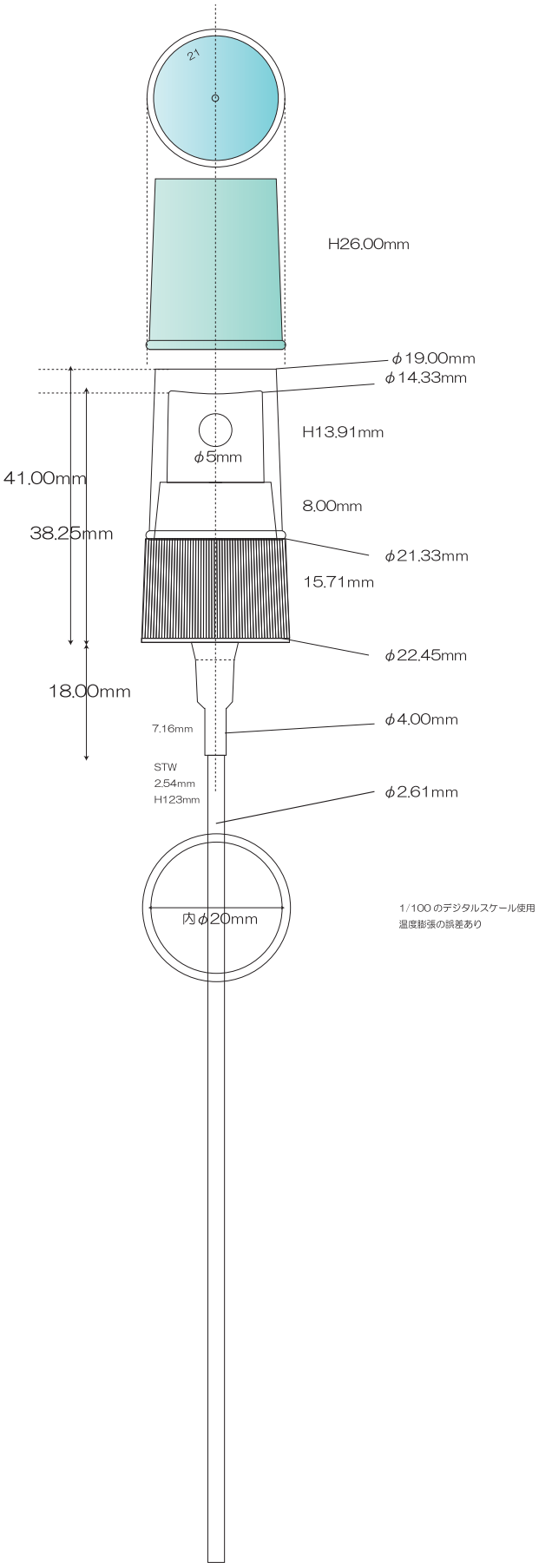

1/100 のデジタルスケール使用
温度膨張の誤差あり